ՊԱՏՇԳԱՄԲԻ ՍԱԼԻ ՀԱՏԱԿԱԳԻԾ

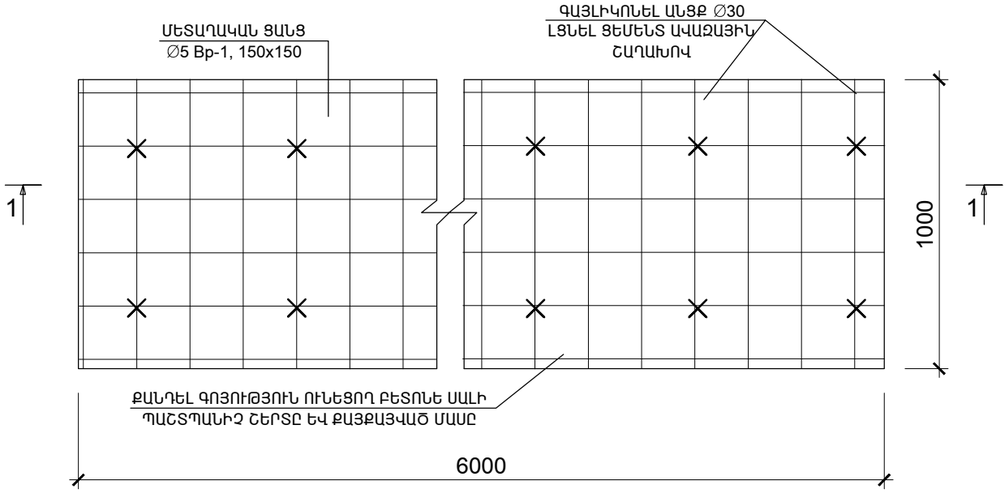

ՀԱՏՈՒՅԹ 2

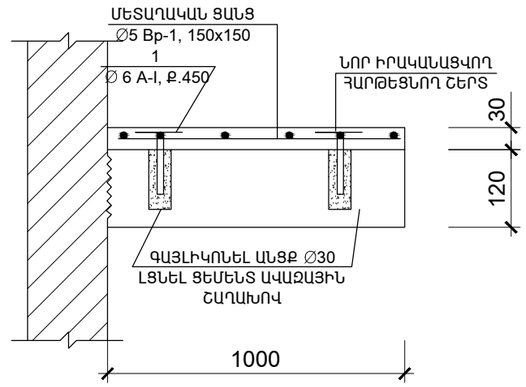

ՀԱՏՈՒՅԹ 1

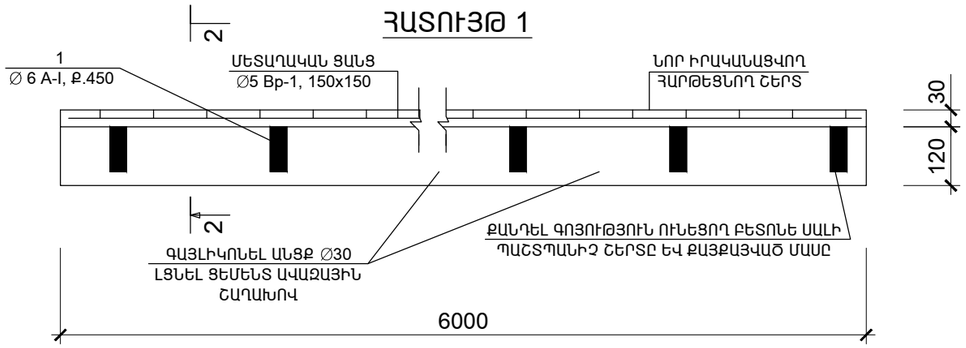

ԴԻՐՔ	ԷՍՔԻԶ
1	50 50 100 100

				ՊԱՏՎԻՐԱՏՈՒ՝ ԵՔ-ՊԸՇՁԲ-14/105			
ՏՆՕՐԵՆ	Հ. ԼԵՎՈՆՅԱՆ			ԵՐԵՎԱՆ ՔԱՂԱՔԻ ՆՈՐ-ՆՈՐՔ ՎԱՐՉԱԿԱՆ ՇՐՋԱՆ ՄՈԼԴՈՎԱԿԱՆ 24 ՇԵՆՔ, ԲՆ 14	ՓՈՒԼ	ԹԵՐԹ	ԹԵՐԹԵՐ
ՃԱՐՏ.	Ս. ՍԱՐԳՍՅԱՆ				ԱՆ	Ճ-88	133
					«ՀԱՄԱՇԻՆ ՆԱԽԱԳԻԾ» ՍՊԸ		
				ՃԱՐՏԱՐԱՊԵՏԱԿԱՆ ՄԱՍ			